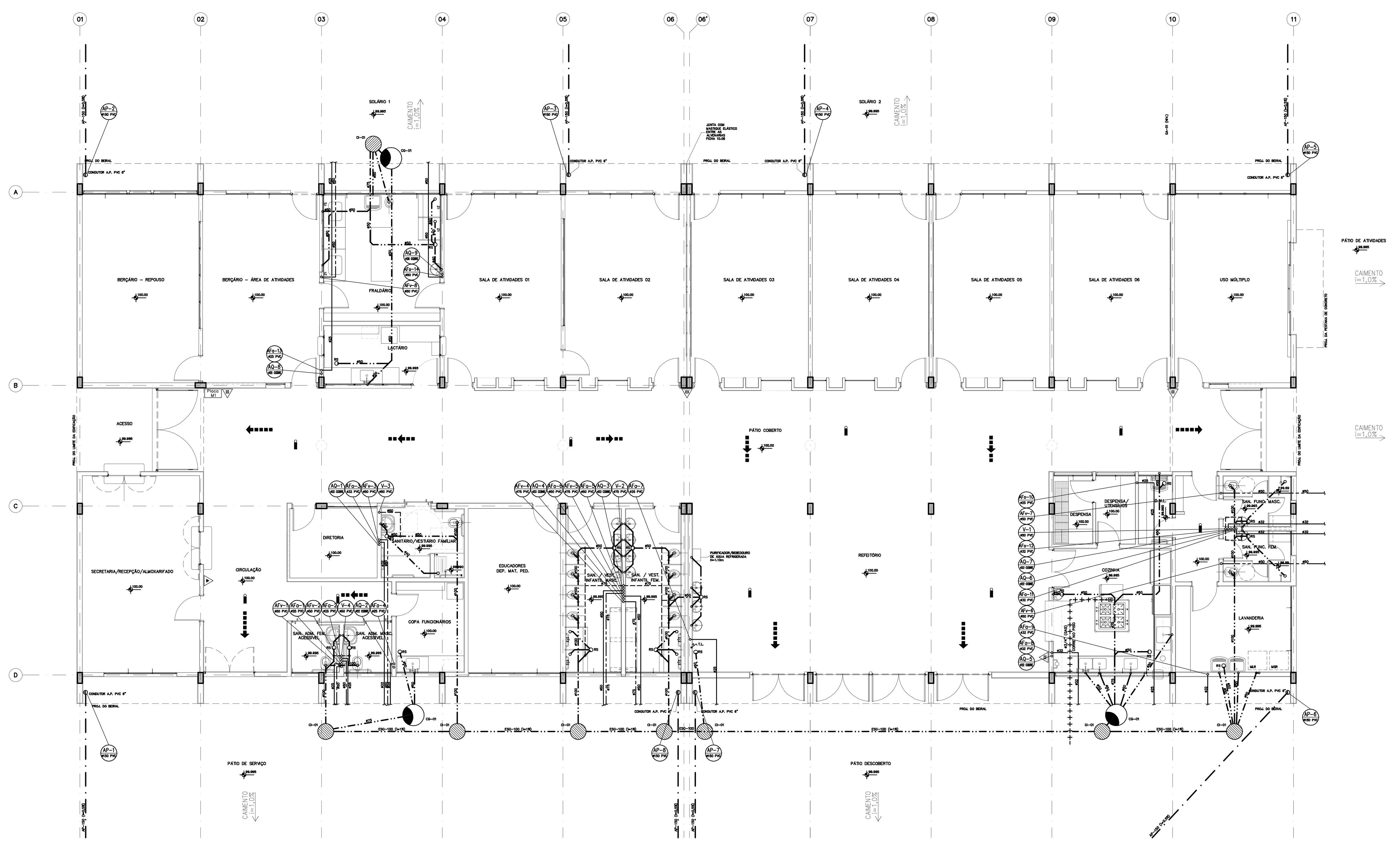

PLANTA PAVIMENTO TÉRREO
ESCALA: 1/100

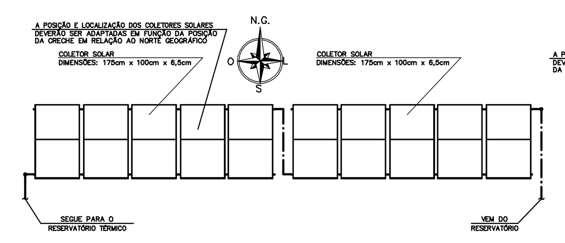

COLETORES SOLARES
(NORTE ALINHADO AO TELHADO)
ESCALA: 1/100

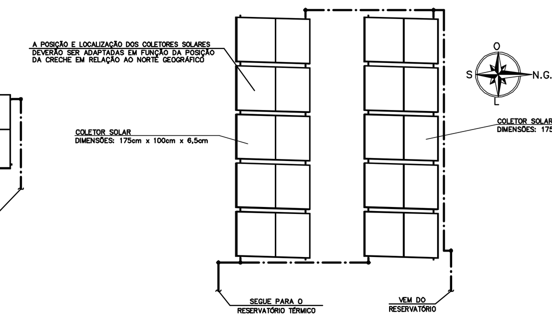

COLETORES SOLARES
(NORTE PERPENDICULAR AO TELHADO)
ESCALA: 1/100

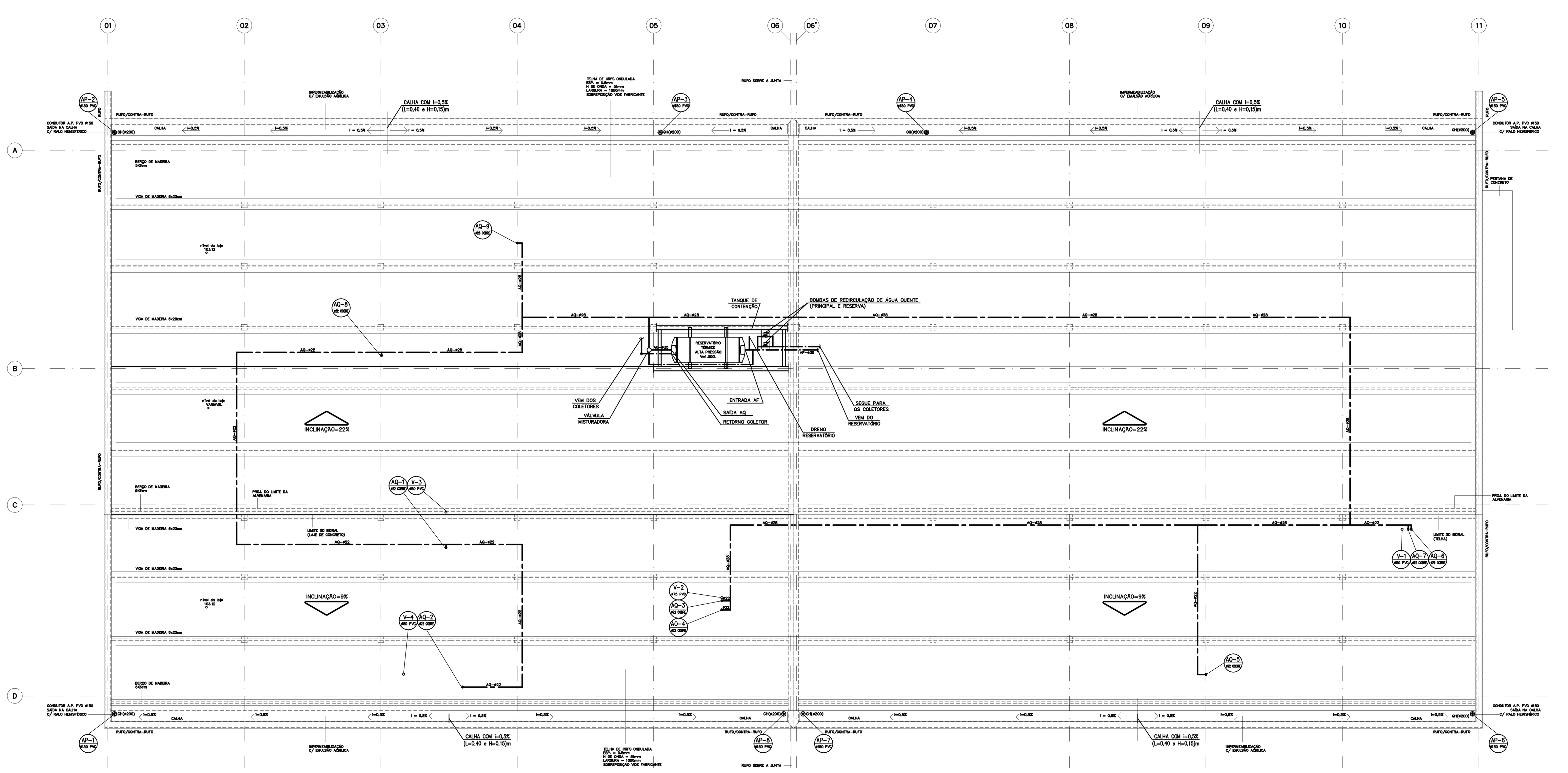

PLANTA DA LAJE DE COBERTURA / BARRILETE
ESCALA: 1/100

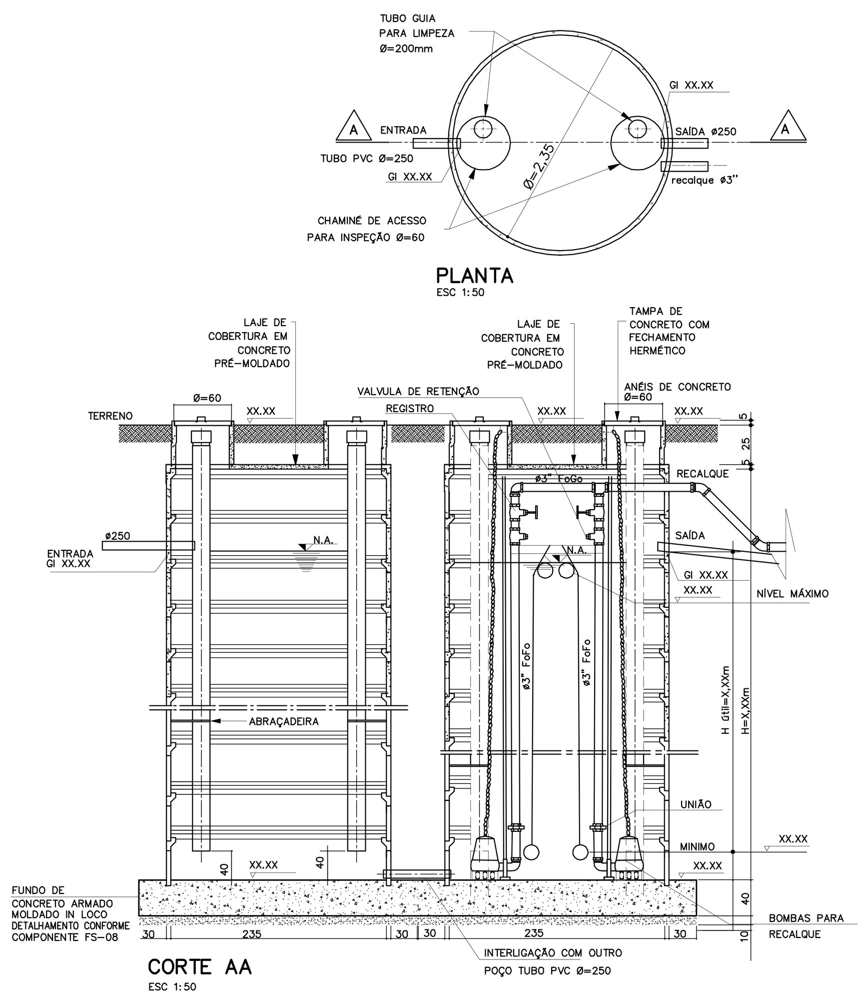

PLANTA
ESC 1:50

CORTE AA
ESC 1:50

DET. DO RESERVATÓRIO DE RETENÇÃO DE AP FUNDO IMPERMEÁVEL

CALCULO DO RESERVATÓRIO DE RETENÇÃO DE ÁGUAS PLUVIAIS – LEI Nº 12.526 – DE 02 DE JANEIRO DE 2.007

V = 0,15 x Ai x IP x t
V = VOLUME DO RESERVATÓRIO (m3)
Ai = ÁREA IMPERMEABILIZADA (m2)
IP = INDICE PLUVIOMÉTRICO = 0,06 m/h
t = TEMPO DE DURAÇÃO DA CHUVA = 1 hora
Ai = X.XXX,XXm2
V = 0,15 x Ai x IP x t
V = 0,15 x X.XXX,XX x 0,06 x 1
Vcalc = YY,YY m3

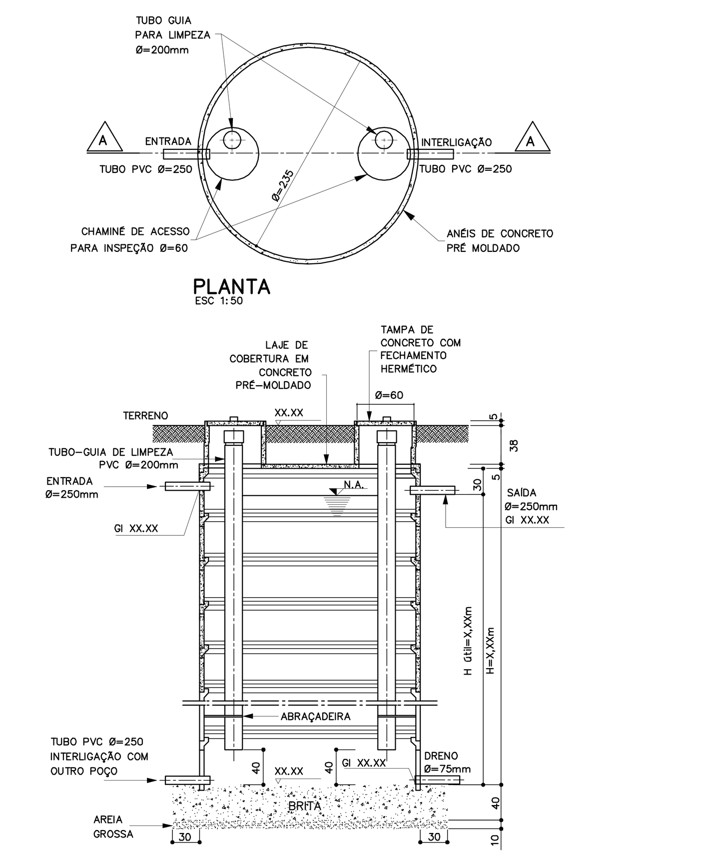

PLANTA
ESC 1:50

CORTE AA
ESC 1:50

DET. DO RESERVATÓRIO DE RETENÇÃO DE AP FUNDO PERMEÁVEL

CALCULO DO RESERVATÓRIO DE RETENÇÃO DE ÁGUAS PLUVIAIS – LEI Nº 12.526 – DE 02 DE JANEIRO DE 2.007

V = 0,15 x Ai x IP x t
V = VOLUME DO RESERVATÓRIO (m3)
Ai = ÁREA IMPERMEABILIZADA (m2)
IP = INDICE PLUVIOMÉTRICO = 0,06 m/h
t = TEMPO DE DURAÇÃO DA CHUVA = 1 hora
Ai = X.XXX,XXm2
V = 0,15 x Ai x IP x t
V = 0,15 x X.XXX,XX x 0,06 x 1
Vcalc = YY,YY m3

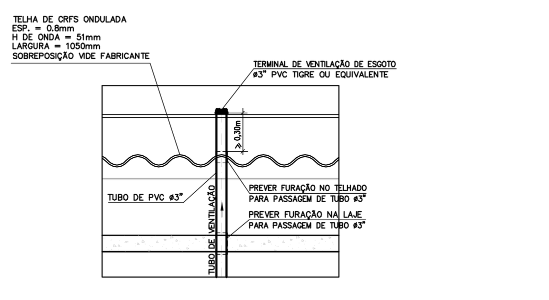

DET. TÍP. PRUMADAS DE VENTILAÇÃO
SEM ESCALA

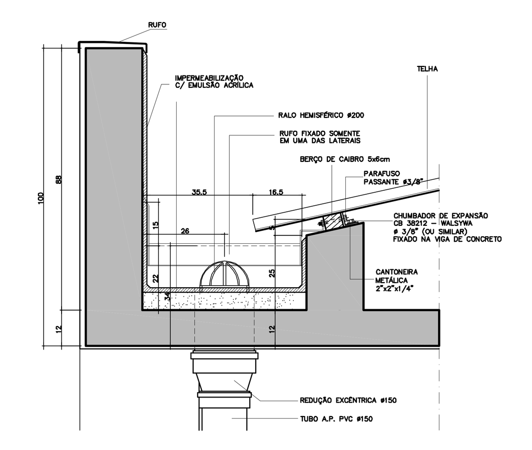

CORTE
TRANSVERSAL À CALHA

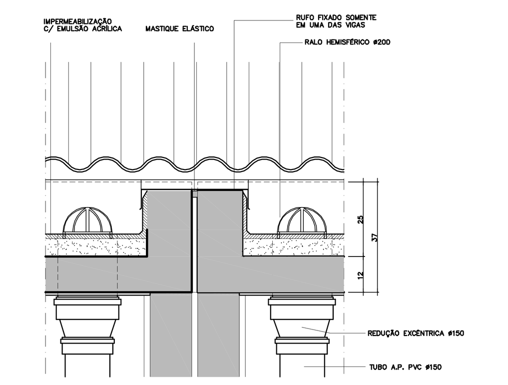

CORTE
LONGITUDINAL À CALHA

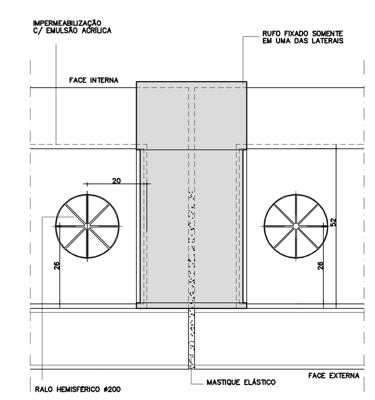

PLANTA

DET. 04
CALHAS E ENCONTRO DAS CALHAS NA JUNTA DE DILATAÇÃO
ESCALA: 1/10 (MEDIDAS EM CM)

SIMBOLOGIA / INSTALAÇÕES HIDRÁULICAS

VD Válvula de Descarga	Abrigo p/Hidrante e Mangueira
MI Mictório	Extintor de CO2 – 6 Kg. (5B)
CH Chuveiro	Extintor de Água Pressurizada – 10 L. (2A)
FI Filtro	Extintor de Pó Químico Seco – 4 Kg (10B)
BB Bebedouro	Extintor de Pó Químico Seco – 12 Kg (20B)
TQ Tanque	Válvula de Retenção
PI Pia	Registro de Paragem (Gaveta)
AF Água Fria	Iluminação de Emergência com Autonomia de 1 hora
AQ Água Quente	Avisador Sonoro Tipo Sirene
E Esgoto	Acionamento Manual do Sist. de Detecção e Alarme
AP Água Pluvial	Registro de Recalque
V Ventilação	Botão de Acionamento da Bomba
LA Ladrão	Tubulação que sobe
LI Limpeza	Tubulação que desce
LT Lavatório	Coluna de Água Fria
I Coluna de Incêndio	Coluna de Ventilação
AH Abrigo de Hidrante	Coluna de Água Pluvial
AG Abrigo de Gás	Coluna de Esgoto
SG Sifão de Gás	Caixa de Inspeção de Esgoto
TL Torneira de Lavagem	Caixa de Areia p/AP
TJ Torneira de Jardim	Registro de Pressão
F°G° Ferro Galvanizado	Registro de Gaveta
F°F° Ferro Fundido	Válvula de pé com Crivo
CD Caixa de Distribuição	Válvula de Descarga
CI Caixa de Inspeção	Tomada de Gás
GH Grelha Hemisférica	Ralo Sifonado
CA Caixa de Areia	Grelha Hemisférica
CG Caixa de Gordura	Abrigo Cavalete/Hidrômetro
RS Ralo Sifonado	Abrigo de Gás
RC Ralo Seco	Caixa de Gordura
BS Bacia Sanitária	Caixa de Distribuição
R Recalque	Bomba de incêndio
RR Registro de Recalque	Reserva de incêndio
RG Registro de Gaveta	Central de Detecção e Alarme
RP Registro de Pressão	Bateria do Sistema de Detecção e Alarme
VR Válvula de Retenção	Saída Final da Rota de Fuga
IE Iluminação de Emergência	Direção do Fluxo da Rota de Fuga
CF Chave de Fluxo	
Tubulação de Esgoto	
Tubulação de Ventilação	
Tubulação de Água Pluvial	
Tubulação de Gás	
Tubulação de Água Fria (Aparelho)	
Tubulação de Água Fria (Bacia c/ Válvula)	
Tubulação de Água Quente	

NOTAS:

1 – INSTALAR OS EXTINTORES A 1.60m DO PISO ACABADO ATÉ A SUA PARTE SUPERIOR.

2 – ILUMINAÇÃO DE EMERGÊNCIA: AS LUMINÁRIAS SERÃO AUTÔNOMAS COM LÂMPADAS FLUORESCENTES DE 15W E AUTONOMIA DE 1 HORA.

3 – CAIMENTOS MÍNIMOS:
ÁGUAS PLUVIAIS: CANALETAS 0,5% / CALHAS 0,5% / COLETORES 0,5%
ESGOTO: ATÉ ø 4" – 1,0% / DE ø 6" – 0,7%

4 – MATERIAIS A SEREM UTILIZADOS:
ÁGUA FRIA: PVC. QUANDO APARENTES EM F°G°. CONEXÕES PARA CHUVEIROS E TORNEIRAS DE PAREDE EM F°G°.
ÁGUA QUENTE: EM TUBO DE COBRE SEM COSTURA
ÁGUA PLUVIAL: EM TUBO DE PVC BRANCO SÉRIE "R"
GÁS: EM TUBO DE AÇO SCH 40 SEM COSTURA COM FITA DE PROTEÇÃO ANTI-CORROSIVA.

OBSERVAÇÕES:

1 – TODO SISTEMA DE SINALIZAÇÃO DEVERÁ SER EXECUTADO CONF. DECRETO ESTADUAL Nº 56.819/11
2 – O EXECUTANTE DEVERÁ PROVIDÊNCIAR SINALIZAÇÃO DE EXTINTORES, QUADROS ELÉTRICOS E DEMAIS ITENS COMPONENTES DO SISTEMA DE COMBATE A INCÊNDIO DE ACORDO COM O COMPONENTES DO SISTEMA DE COMBATE A INCÊNDIO DE ACORDO COM O CONTIDO NA INSTRUÇÃO TÉCNICA Nº 20/11 DO CBESP, DEVERÁ PROVIDÊNCIAR AINDA UMA PLACA MODELO M1 DA MESMA INSTRUÇÃO TÉCNICA E AFIXAR NO PONTO INDICADO NO PROJETO.
3 – SEMPRE QUE HOUVER DÚVIDAS OU DISCORDÂNCIAS ENTRE A FISCALIZAÇÃO E A EXECUTANTE, A PROJETISTA DEVERÁ SER CONSULTADA.
4 – CONSULTAR O CATÁLOGO DE COMPONENTES QUANDO OS MESMOS SE ENCONTRAREM IDENTIFICADOS POR CÓDIGO NO PROJETO.
5 – SUBMETER, PARA APROVAÇÃO E AUTORIZAÇÃO EXPRESSA, QUALQUER SUBSTITUIÇÃO DE MATERIAIS, COMPONENTES OU PROCEDIMENTOS E QUALQUER MODIFICAÇÃO NOS PROJETOS EXECUTIVOS E NAS ESPECIFICAÇÕES.
6 – RESERVATÓRIO DE RETENÇÃO DE ÁGUAS PLUVIAIS ESTARÁ LOCALIZADO NA IMPLANTAÇÃO DE ARQUITETURA E O TIPO DE FUNDO SERÁ INDICADO NO PARECER TÉCNICO DE SOLOS E FUNDAÇÕES. COMO ORIENTAÇÃO GERAL A LOCALIZAÇÃO DO RAP DEVERÁ SER PROXIMO A RUA, DE PREFERECIA EM ÁREA DE ATERRO E COM SAIDA POR GRAVIDADE.
7 – O LANÇAMENTO DAS ÁGUAS PLUVIAIS DAS CANALETAS SÃO PARTE DA IMPLANTAÇÃO (INTERLIGAÇÃO, DIMENSIONAMENTO E SAÍDA).
8 – A DECLIVIDADE DO CAIMENTO DO PISO EXTERNO DEVERÁ SER DE 1%, PARA EVITAR POSSÍVEL ENTRADA DE ÁGUAS PLUVIAIS NO PRÉDIO.
9 – PARA O SISTEMA DE GÁS UTILIZAR ABRIGO EXTERNO (AG-06) DEFINIR LOCALIZAÇÃO NA IMPLANTAÇÃO DE ARQUITETURA.
10 – A LOCALIZAÇÃO DO RESERVATÓRIO ACOPLADO ELEVADO ESTARÁ NA IMPLANTAÇÃO DE ARQUITETURA.
11 – A TUBULAÇÃO DE ÁGUA QUENTE SERÁ EM COBRE COM ISOLAÇÃO TÉRMICA DE POLIETILENO EXPANDIDO, INCLUSIVE QUANDO EMBUTIDO NA ALVENARIA.
12 – SERÁ DE RESPONSABILIDADE DA PREFEITURA O PROLONGAMENTO DAS REDES DE ABASTECIMENTO DE ÁGUA E SISTEMA DE COLETA DE ESGOTO, CASO SEJA NECESSÁRIO.
13 – DEVERÁ SER PREVISTO CANOPLA CROMADA NOS REGISTROS DE GAVETA E PRESSÃO INSTALADOS EM AMBIENTES NA ÁREA EXTERNA OS REGISTROS SERÃO BRUTO.
REGISTRO DE GAVETA COM CANOPLA CROMADA: SERVIÇO H2.02
REGISTRO DE PRESSÃO COM CANOPLA CROMADA: SERVIÇO H2.04
REGISTRO DE GAVETA BRUTO: SERVIÇO H2.01
REGISTRO DE PRESSÃO BRUTO: SERVIÇO H2.03

SINALIZAÇÃO M1

Esta Edificação Está Dotada dos Seguintes Sistemas de Proteção Contra Incêndio:

Extintores de Incêndio
Iluminação de Emergência
Sinalização de Emergência
Edificação em Estrutura de Concreto

Em caso de Emergência:
Ligue 193 – Corpo de Bombeiros
Ligue 190 – Polícia Militar

PLANTA DE LOCALIZAÇÃO – S/ESCALA

CÓD.	COR	ESP.
01	07	0.18
02	07	0.25
03	07	0.35
04	07	0.50
05	07	0.70
06	07	0.13
07	07	0.10
08	08	0.13
09	09	0.18
250	250	0.10
251	251	0.13
252	252	0.13
253	253	0.18
254	254	0.25

Nº	MODIFICACOES	APROVACAO / DATA	APROVACAO / DATA	OBSERVACOES	DESENHOS DE REFERENCIA	N.	APROVACAO / DATA
9							AUTOR DO PROJETO
8							
7							
6							
5							
4							
3							
2							
1		AUTOR DO PROJETO	FDE				FDE

FDE FUNDAÇÃO PARA O DESENVOLVIMENTO DA EDUCAÇÃO

PAD CR-1

300

FUNDAÇÃO PARA O DESENVOLVIMENTO DA EDUCAÇÃO – FDE

ESCOLA – NOME/LOCAL: TERRENO TERRENO JARDIM DONA EMÍLIA – JAÚ/SP			CÓDIGO: 1 2 0 2 4 0 0
INTERVENÇÃO: CRECHE + PRÉ-ESCOLA – CR-1			Nº LOTE: 01
ETAPA/ÁREA TÉCNICA: PROJETO EXECUTIVO DE HIDRÁULICA	TIPO PROJETO: PADRÃO	DATA: AGO/2015	ETAPA/ÁREA TÉCNICA: PE–HID
CONTEÚDO: IMPLANTAÇÃO – PLANTA PAVIMENTO TÉRREO E COBERTURA		ESCALA: 1/100	FOLHA: 01/07 REVISÃO: 00

1202400_01HPE000100_01